Aufbauanleitung für 81620
Instruction de Montage 81620
Assembly instruction of 81620
Istruzioni per il montaggio di 81620

Teile / Parts List

1	2	3	4	5	6	7	8	A	B
M8*50mm	M8*25mm	M8*35mm	M8*80mm					D9.5*60cm	D9.5*60cm
1 PC	2 PCS	1 PC	1 PC	1 PC	2 PCS	4 PCS	2 PCS	1 PC	1 PC

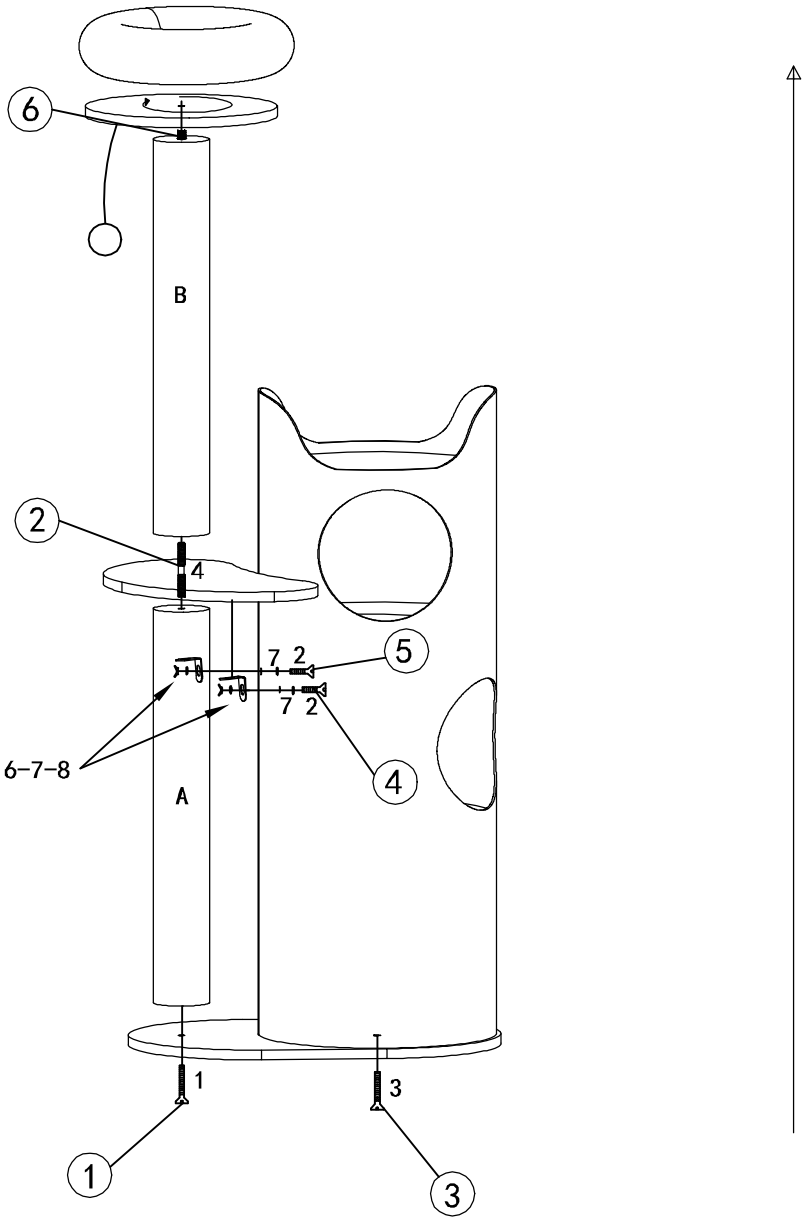

Bitte halten Sie die Reihenfolge der Arbeitsschritter 1,2,3,... von der Skizze ein.
Pls follow the sequence of the workflow 1,2,3,... as you can see on the draft.

Albert Kerbl GmbH, Felizenzell 9, 84428 Buchbach, Germany